Elektronický regulátor ALCO - EC1

Popis:

Mikroprocesorový, elektronický regulátor EC1 je určený pre najširšie použitie v chladiacej a mraziacej technike a v klimatizácii. Rôzne moduly pokrývajú svojou činnosťou celý rozsah chladiacej techniky. Skoro všetky parametre sú ľahko programovateľné.

- 2,5 miestny LED display
- obvyklý rozmer Eliwell , tj. 75 x 32mm
- voliteľné zobrazenie v ^{o}C nebo ^{o}F
- 5 základných modelov pokrýva všetky základné oblasti
  - digitálny teplomer EC1-000
  - regulátor s časovým riadením vyhrievanie (1 relé)
  - regulátor s el. vyhrievaním alebo horúcimi parami chladiva (2 relé)
  - regulátor s el. vyhrievaním alebo horúcimi parami chladiva a riadením chodu ventilátora (4 relé)
  - regulátor s el. vyhrievaním, alebo horúcimi parami chladiva a riadením chodu ventilátora (1 výkonové relé pre kompresor, 2 relé pre riadenie ventilátorov a vyhrievanie)
- riadenie času a funkcia alarmu
- všetky parametre je možné programovať priamo na regulátore, alebo pomocou diaľkového, infračerveného ovládača.
- heslo proti zneužitiu
- krytie IP 65 pri zabudovaní do panelu, alebo do rozvádzača.

Regulátor EC1 zaisťuje kompletné riadenie chladiaceho zariadenia, tj. chod kompresora, ovládanie elektronického expanzného ventilu, beh ventilátorov, funkciu vyhrievania atď. K ochrane kompresora slúži rôzne programovateľné oneskorenia . Pri výpadku signálu senzoru prechádza regulátor automaticky do núdzového režimu. Regulátor môže priamo riadiť elektronický vstrekovací ventil alebo pracovať s počítačom.

Regulátor je možné programovať priamo alebo prostredníctvom diaľkového infračerveného ovládača EC1-IRD (podobný rozmer, ako ovládač televíznych prijímačov).

Regulátory pracujú s čidlami typu NTC, ktoré sú dodávané v rôznych dĺžkach.

Popis jednotlivých typov

Názov	Typ	Obj.číslo	Hĺbka prístroja
Digit. teplomer	EC1-000	804300	64mm
Regulátor s čas. odmrazovaním	EC1-010	804301	64mm
Regulátor s el.odmrazovaním alebo horúcimi parami	EC1-020	804302	72mm
Regulátor ako EC1-020, ale s riadením chodom ventilátorov 72mm		EC1-040	804303
Teplomer a ovl. jedn.	EC1-0P0	804323	64mm
Silové relé pre ovládanie	EC1-P30	804325	64mm

Technické údaje:

EC1-000, EC1-010, EC1-020, EC1-040

napájanie 12V 50/60Hz zaťaženie kontaktov 2A indukčne, 230W, cosφ = 0,5
8A ohmicky, 1800W, cosφ = 1,0

EC1-0P0, EC1-P30

napájanie 24V alebo 240V 50/60Hz, zaťaženie kontaktov
kompresor 12A indukč., 1300W, cosφ = 0,5
odmrazovanie 8A ohmicky, 1800W, cosφ = 1,0
ventilátory 2A indukč., 230W, cosφ = 0,5

Čidlá (senzory)

čidlá typu NTC s odporom 10 kΩ pri 25 ^{o}C

dĺžka 1,5m jednoduchá izolácia	ECN -S15	804304
dĺžka 3m jednoduchá izolácia	ECN -S30	804305
dĺžka 1,5m dvojitá izolácia	ECN -D15	804330
dĺžka 3,0m dvojitá izolácia	ECN -D30	804331

Schiessl s.r.o

Napájacie trafo 230V	ECT-123	804307	
Diaľkový (infračervený) ovládač	EC1-IRE	804308	anglicky
	EC1-IRD	804309	nemecky
	EC1-IRF	804310	francúzsky

Rozmery regulátora 75x33mm (hĺbka viď vyššie).
Rozmery výrezu v paneli 71 x 29 mm.

Rozsah teplôt:	prac. rozsah čidla NTC	-50 až +50 ^{o}C
	teplota okolia	0 až +60 ^{o}C
	teplota skladovacia	-10 až +70 ^{o}C
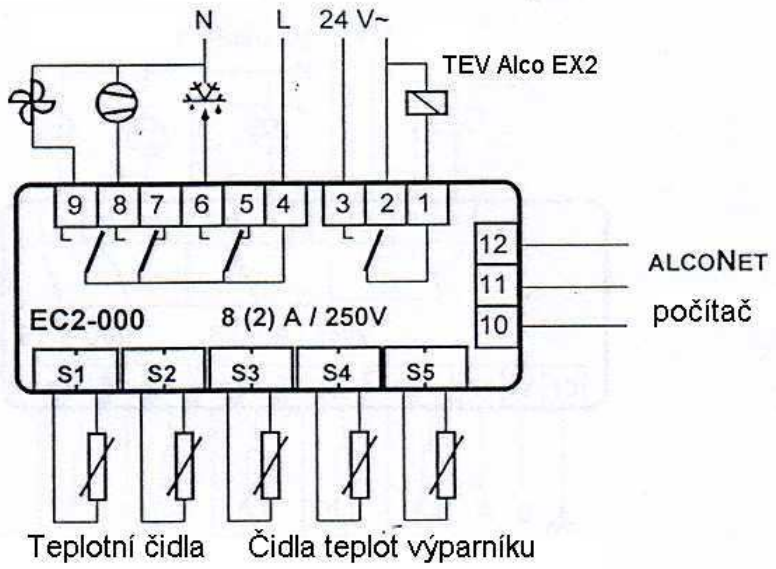
Ak potrebujete nastavovacie hodnoty pre jednotlivé parametre, radi Vám to zašleme.